MAXI SÁVROLETTA

összeállítási rajz és alkatrész lista

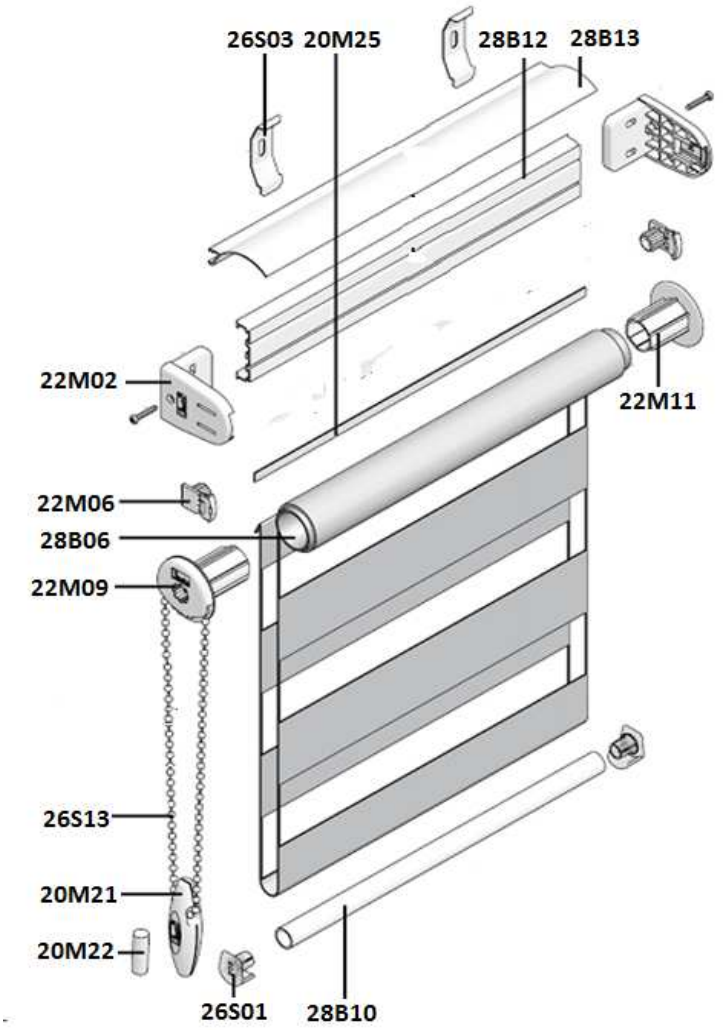

ALKATRÉSZEK

KÓD	MEGNEVEZÉS
28B12	Maxi sávroletta felfogó profil
28B13	Maxi sávroletta takaró profil
28B06	Rolettacső 28 mm
28B10	Sávroletta alsózáró
22M02	Műanyag konzol 28 mm
22M09	Hajtómű 28 mm
22M11	Csővégdugó 28 mm
22M06	Illesztő a műanyag konzolhoz

KÓD	MEGNEVEZÉS
26S13	Végtelenített gyöngylánc
20M21	Gyöngylánc súly
20M22	Gyöngylánc súly nehezék
26S01	Sávroletta alsózáró végdugó
26S03	Maxi sávroletta klipsz
20M25	Alsózáró befűző 7 mm
21M26	Ragasztó a rolettacsőhöz